Date d'édition : 12.12.2025

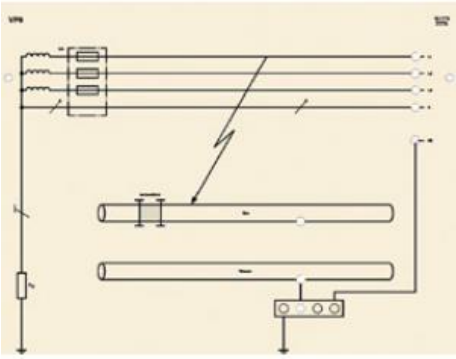

**Ref : 9-2414119-000-10-0**

**Masque VP 9 Système TT avec mise à la terre sur le système récepteur**

**(avec et sans compensation de potentiel)**

P 9 Mask: TT-System net with earth fault in consumer devices with and without potential equalization